cardin®
riello elettronica group

A·D·S AUTOMATIC DOOR SPECIALISTS
Puertas & Portones Automáticos, S.A. de C.V.
¡Nuestra pasión es la Solución!....

»OPERADOR CORREDIZO DE CREMALLERA 24VDC VELOZ 1000K Y 2000K MARCA CARDIN MOD.SLX24DRACO1 / MOD.SLX24DRACO2.

AUTOMATISMO ELECTROMECÁNICO CON MOTOR 24V

El automatismo está compuesto por un motorreductor con bloqueo controlado mediante codificador magnético con:

- central de control;
- receptor 433MHz FM;

El sistema innovador de DRACO permite guiar el movimiento de la puerta con total seguridad y cuenta con una "velocidad de movimiento variable" ajustable, según las distintas necesidades de instalación, hasta una velocidad máxima de 30 por minuto.
La central está provista de un display LCD gráfico retroiluminado (128 x 128 píxeles) en seis idiomas diferentes que permite la visualización de todas las fases de programación, el cálculo del número de maniobras, la configuración de los parámetros entre los cuales se identifica la modalidad de tecla dinámica, el cierre automático, la luz destellante y la activación intermitente, la modalidad de funcionamiento de la lámpara piloto y las fotocélulas etc. En la central es posible configurar 10 eventos (visualizados en el display), gracias a la presencia del reloj de tiempo real, que permite regular las aperturas y cierres en distintas horas del día.

El equipo dispone de un sistema de desbloqueo manual seguro y fiable, con accionamiento de palanca protegido por una puerta resistente con cierre de llave personalizada.

SLX24DRACO1

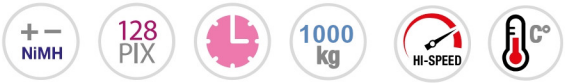

SLX24DRACO2

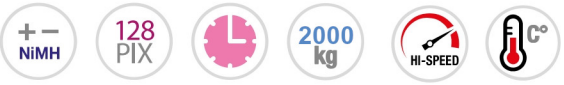

EJEMPLO DE INSTALACIÓN

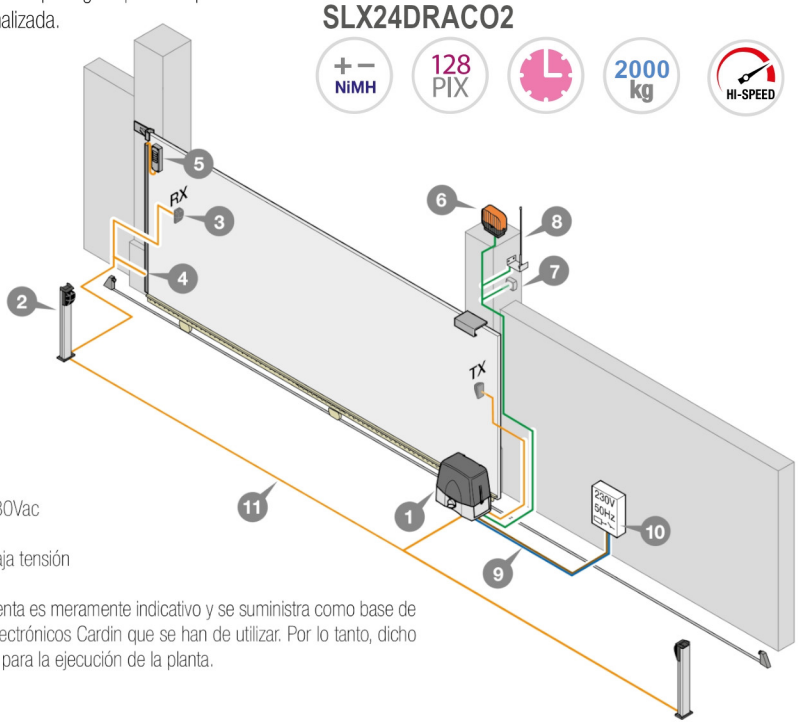

LEYENDA

1 Motorreductor
2 Fotocélula interior
3 Fotocélula exterior
4 Banda sensible
5 Radioshield
6 Lámpara destellante
7 Selector con llave
8 Antena exterior
9 Cable de alimentación principal 230Vac
10 Interruptor omnipolar
11 Canaleta para el conexionado a baja tensión

Atención: El esquema que se representa es meramente indicativo y se suministra como base de trabajo para elegir los componentes electrónicos Cardin que se han de utilizar. Por lo tanto, dicho esquema no constituye vínculo alguno para la ejecución de la planta.

CÓDIGO	SKU	MODELO	DESCRIPCIÓN
CN-00004-KIT	SLX24DRACO1	1000K+2TX	OPERADOR CORR SUP 6M 1000KG 24V 2TX 120V
CN-00005-KIT	SLX24DRACO2	2000K+2TX	OPERADOR CORR SUP 6M 2000KG 24V 2TX 230V

Descargar en pdf
Versión Digital.

V02.21

(229) 288-1552
portonesautomaticos@adsver.com.mx
portonesautomaticos@prodigy.net.mx

RESIDENCIAL COMERCIAL INDUSTRIAL

MEMBER IDA International Door Association

cardin®
riello elettronica group

A·D·S AUTOMATIC DOOR SPECIALISTS
Puertas & Portones Automáticos, S.A. de C.V.
¡Nuestra pasión es la Solución!....

»OPERADOR CORREDIZO DE CREMALLERA 24VDC VELOZ 1000K Y 2000K MARCA CARDIN MOD.SLX24DRACO1 / MOD.SLX24DRACO2.

DATOS TÉCNICOS

CARACTERÍSTICAS GENERALES		SLX24DRACO
Alimentación	Vac	230
Frecuencia	Hz	50
Corriente absorbida	A	1,7
Potencia absorbida	W	380
Intermitencia de trabajo	%	50
Velocidad de traslación	m/min	30
Par máx.	Nm	44
Temperatura de funcionamiento	°C	-20°…+55
Grado de protección	IP	44
DATOS MOTOR		
Alimentación motor	Vdc	24
Potencia máxima absorbida	W	250
Corriente máxima absorbida	A	10
RECEPTOR INCORPORADO		
Frecuencia de recepción	MHz	433.92 / 868,3
Número de canales	Núm.	4
Número de funciones gobernables	Núm.	8
Número de códigos almacenables	Núm.	300 / 1000

DIMENSIONES

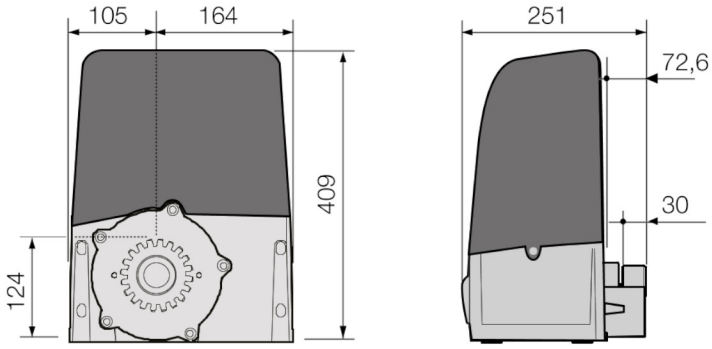

SLX24DRACO

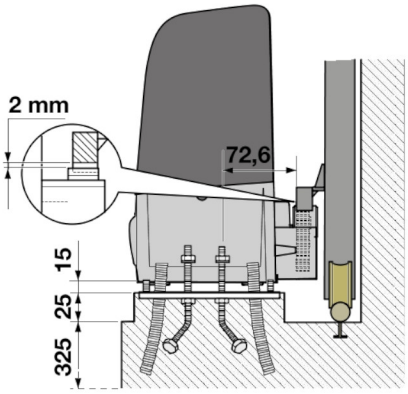

SLX24DRACO

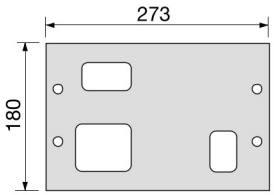

PLACA DE FIJACIÓN
CÓDIGO DE REPUESTO 999805

KIT CARGADOR DE BATERÍA + BATERÍAS NiMH

Permite el funcionamiento del conjunto SLX24DRACO incluso con falta de corriente.

KBNIMH-D

Descargar en pdf
Versión Digital.

(229) 288-1552
portonesautomaticos@adsver.com.mx
portonesautomaticos@prodigy.net.mx

RESIDENCIAL COMERCIAL INDUSTRIAL

MEMBER IDA International Door Association

V02.21